CAME

ISO 9001

Art. FRS 2
FRM 2

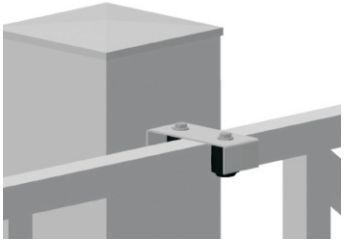

GB TWO ROLLER GUIDE PLATE
D OBERE FÜHRUNG MIT ZWEI ROLLEN, EINFACH REGULIERBAR
F PLATINE GUIDE DEUX ROULEAUX
E PLATO DE GUÍA DE RODILLO DOBLE
P PLACA GUIA DE DOIS ROLETES
I PIASTRA PER GUIDA A DUE RULLI
CZ VEDENÍ BRÁNY HORNÍ S JEDNODUCHOU REGULACÍ, DVOUKLADKOVÉ
NL GELEIDINGSPLAAT DUBBELE ROLLER
DK STYREPLADE MED TO VALSER
N STYREPLATE MED TO RULLER
S GEJDPLATTA MED TVÅ RULLAR
FIN KAKSI RULLAOHJAIMEN LEVYÄ
RUS ВЕРХНЯЯ НАПРАВЛЯЮЩАЯ СКОБА С ПРОСТЫМ РЕГУЛИРОВАНИЕМ, ДВА РОЛИКА
TR İKİ SİLİNDİRLİ KIZAK PLAKASI
AR ššššššš šš šššš šššššš šš šš
CHN 双轮导板
MAL PLAT PANDU DUA PENGGULING
H KÉTGÖRGŐS VEZETŐLEMEZ
PL PROWADNICA Z DWIEMA ROLKAMI
SK VEDENIE BRÁNY HORNÉ S JEDNODUCHOU REGULÁCIOU, DVOJKLADKOVÉ
RO PLACĂ GHIDAJ CU DOUĂ ROLE
HR VODEĆA PLOČA S DVIJE ROLICE
SLO VODILNA PLOŠČA Z DVEMA KOLESOMA

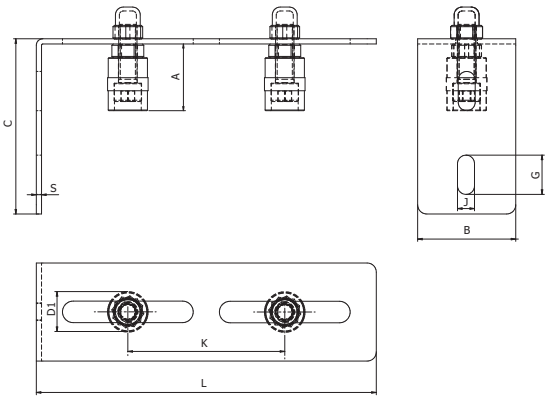

Art.	D1	A	B	C	G	J	K	L	S	1pc		
	mm									kg	pcs	kg
FRS 2	31	51	60	100	25	11	0-134	200	3	0,65	6	3,9
FRM 2	42	69	75	130	30	13	0-160	260	4	1,51	4	6,04